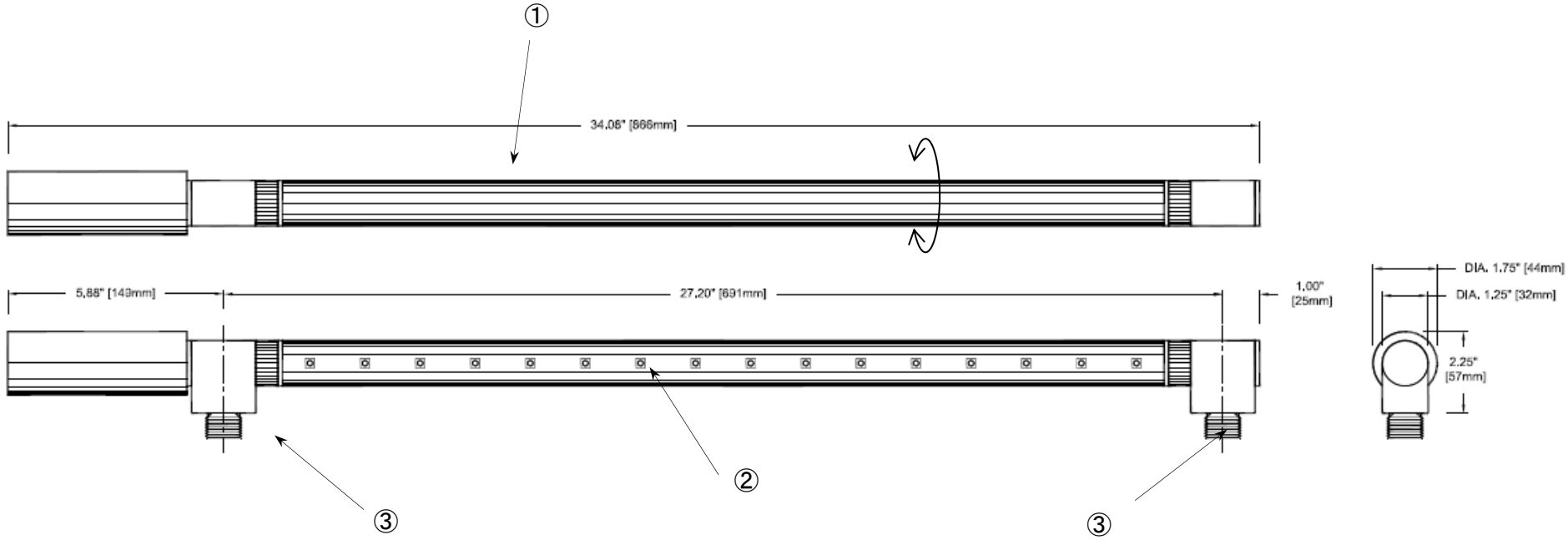

部番	品名	材質	数量	備考
①	本体	アルミ合金	1	
②	カバーガラス	強化ガラス	1	クリア
③	据付ネジ	SUS	2	1/2NPS

（ランプ）
24WLED
色温度：3000K/4500K/6000K
（定格電圧）
100V-240VAC universal

※ 仕上：塗装（黒/白/ブロンズ）
又はアルマイト仕上（黒/クリア）
※ スパイク（別途）

防 雨 型

作成
木藤

HK USA Lighting Group

型番 ： ZXLL24i-EP

伊藤電工株式会社